TOA

ストレートホーン　DH－110

■ 概　要

音の通りが良く広報拡声等に最適なドライバーユニット１個取付用ストレートホーンです。
ホーン内部には虫・鳥の侵入を防ぐ防鳥ネットが装着されています。

■ 仕　様

適合ドライバーユニット	TU－730A，TU－730AM，TU－750，TU－750M，TU－760
出力音圧レベル	110 dB（1 W，1 m）（適合ドライバーユニット使用）
周波数特性	180 Hz～6 kHz（TU－730A，TU－730AM，TU－750，TU－750M使用） 180 Hz～8 kHz（TU－760使用）
結合部ねじ寸法	JIS C 5504 1種（インチねじ）
取付可変角	垂直 ＋10°，－20°（別途取付金具可変構造の場合）
仕上	ホーンA：アルミ アイボリー（マンセル10YR7．5／1．5近似色） 粉体焼付塗装 L型アダプター，ホーンC ：アルミ アイボリー（マンセル10YR7．5／1．5近似色） 粉体焼付塗装 アングル：鋼板 アイボリー（マンセル10YR7．5／1．5近似色） 粉体焼付塗装
寸法	φ518×968（D）mm
質量	5．3 kg
付属品	組立用ステンレスボルト…一式，パッキン…一式，防鳥ネット…一式

※UC－200A（別売）は、雨，雪，砂，日光，塩水等からドライバーユニットを保護するカバーです。
※ストレートホーンの取付はアングルだけでは、強度的に十分ではありません。
　M12タップ2か所を利用した金具を別途ご用意してください。

■ 外観図

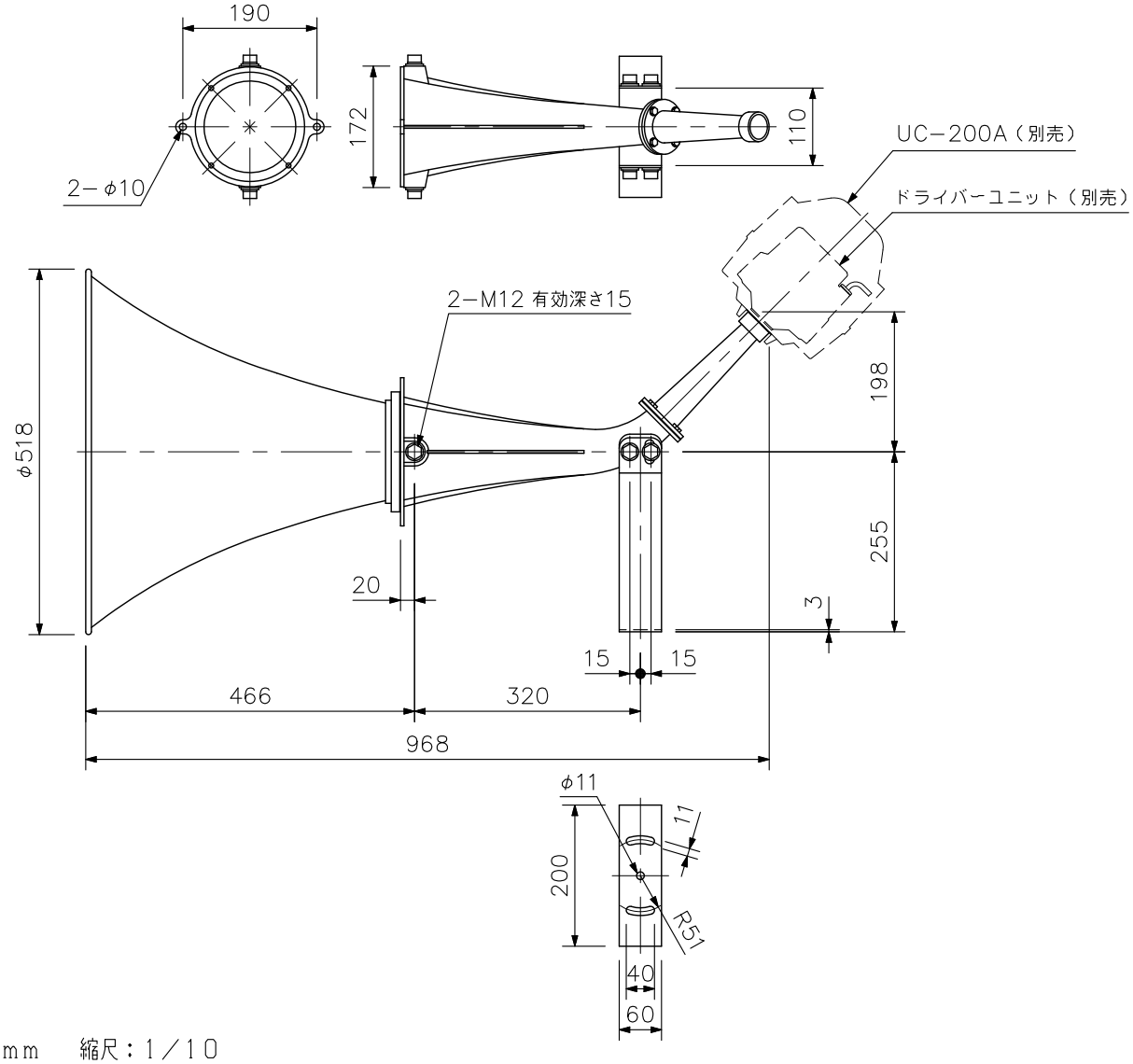

単位：mm　縮尺：1／10