ラインアレイスピーカー
＜type S＞

屋内用

《直線タイプ》

SR-S4L
希望小売価格
￥169,500（税抜）

《曲線タイプ》

SR-S4S
希望小売価格
￥180,500（税抜）

屋外用

《直線タイプ》

SR-S4LWP
希望小売価格
￥212,500（税抜）

《曲線タイプ》

SR-S4SWP
希望小売価格
￥226,500（税抜）

ラインアレイスピーカー＜type S＞の特長

ラインアレイスピーカー type S は、ホールやスポーツ施設などの固定設備やイベントなどの仮設用途に最適なスピーカーシステムです。

＜2ウェイ方式によるワイドレンジ再生＞

低域と高域を独立したユニットで駆動する2ウェイ方式採用（ネットワーク内蔵、マルチ駆動切替可）これらのユニットを最適なアレイ構造に同軸線状に配置することで低域から高域までワイドレンジにシームレスにラインアレイ効果を実現しています。

＜遠距離用と近距離用をご用意＞

垂直指向性0°の遠距離用として SR-S4L （直線タイプ）、垂直指向性10°の近距離用として SR-S4S(曲線タイプ）の2タイプを用意。狙う広さ、距離に応じて組合せることで、広いエリアでラインアレイ効果を実現できます。

＜迫力ある低域再生＞

レスポンスの良い小口径ウーハーを多数搭載することで低域再生能力が高まり、サブウーハー無しでも迫力ある低域再生が可能で、音楽再生にも十分対応できます。

距離が離れてもエネルギーの減衰が少なくなるため、通常のスピーカーにくらべて、遠達性に優れています。つまり、スピーカーの近いエリアと遠いエリアの音量差（偏差）が小さくなり、より均一なサービスが可能となります。

通常のスピーカー（点音源）

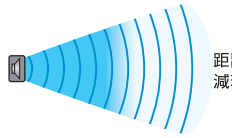

距離による音の減衰が大きい。

ラインアレイスピーカー（線音源）

距離による音の減衰が小さい。

スピーカーから出力された音は円筒状に放射され、スピーカーの垂直方向への音の広がりが抑えられているため、狙ったエリアにだけ音を送ることができます。つまり、音響条件の悪い部屋においても、明瞭な音声伝達が可能になります。

通常のスピーカー（点音源）

天井や壁からの反射が多いため、明瞭性を損ないやすい。

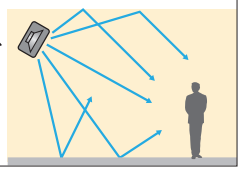

ラインアレイスピーカー（線音源）

垂直方向に音が広がらないため天井や壁からの反射が少なく、明瞭な再生が可能。

遠方でも音圧を確保できつつ、近いところでも音量が上がり過ぎないことから、安全拡声利得を上げる（ハウリングを起こし難い）効果があります。

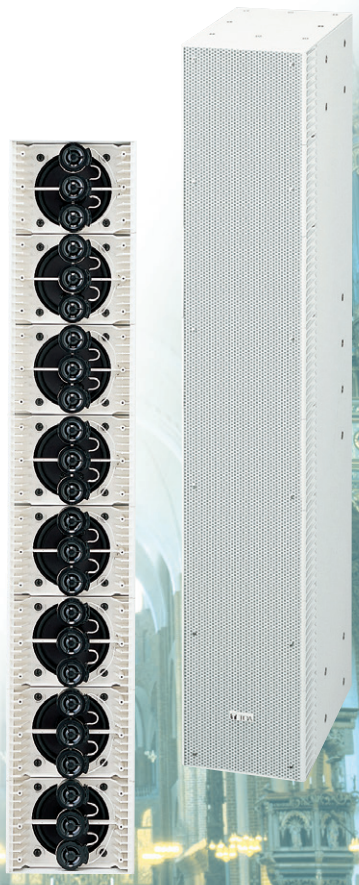

ネットを外した状態です。

【業務用カタログ】※このカタログに掲載されている製品の価格はすべて希望小売価格であり、消費税は含まれておりません。

仕様

	SR-S4L（屋内）／SR-S4LWP（屋外）	SR-S4S（屋内）／SR-S4SWP（屋外）
許容入力	連続プログラム:600W（シングルアンプ駆動時）　Low 240W、High 240W（バイアンプ駆動時）	
定格インピーダンス	8Ω	
出力音圧レベル	94dB（1W,1m）	93dB（1W,1m）
周波数特性	70Hz～20kHz＜DP-0206（別売）使用時＞	
クロスオーバー周波数	3,500Hz	
指向角	水平：90°、垂直：0°（スピーカーの高さの範囲内）	水平：90°、垂直：10°
使用スピーカー	低域：10cmコーン型×8、高域：2.5cmバランスドーム型×24	
入力端子	屋内用：M5ねじ端子 バリアー間隔12.2mm、ノイトリックNL4MP×2 屋外用：ケーブル直出し：φ8.6mm、導体断面積1.25mm²、4心 3m	
防水性能〈屋外用〉	IPX4	
仕上	エンクロージャ　：（屋内仕様）MDF、ホワイト（マンセルN9.5近似色）、ウレタン塗装　（屋外仕様）合板、ホワイト（マンセルN9.5近似色）、ウレタンコート パンチングネット：（屋内仕様）圧延鋼板、ホワイト（マンセルN9.5近似色）、アクリル塗装　（屋外仕様）ステンレス、ホワイト（マンセルN9.5近似色）、塗装	
寸法	160（W）×895（H）×255（D）mm	160（W）×892（H）×303（D）mm
質量	約16kg	

外観図

SR-S4L

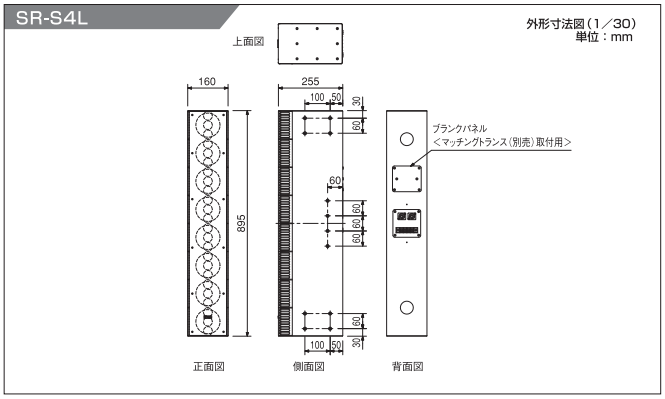

SR-S4S

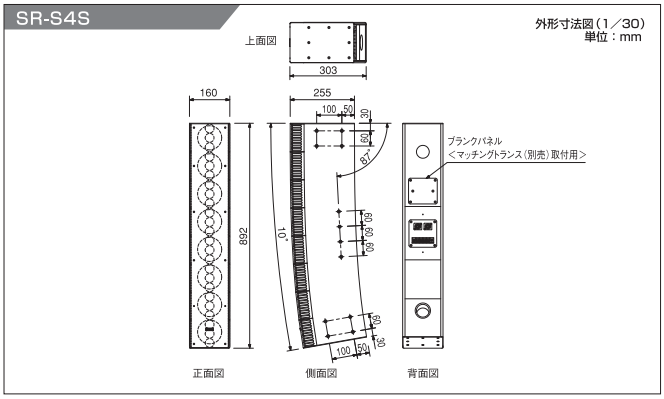

金具他オプション

連結金具

スピーカーを連結するための金具です。

●最大3台連結可能（金具を2組使用した場合）

使用例

SR-EP4〈屋内用〉
希望小売価格
¥11,300（税抜）

SR-EP4WP〈屋外用〉
希望小売価格
¥13,500（税抜）

フライング金具

スピーカーを吊下げて使用するための金具です。

●最大3台吊下げ可能
（SR-EP4〈別売〉で連結した場合）

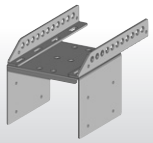

使用例

SR-FB4〈屋内用〉
希望小売価格
¥22,700（税抜）

壁取付金具

直線タイプのスピーカーを壁に直立させて取り付けるための金具です。

●最大2台取付可能（SR-EP4〈別売〉で連結した場合）

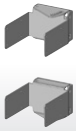

使用例

SR-WB4〈屋内用〉
希望小売価格
¥40,700（税抜）

SR-WB4WP〈屋外用〉
希望小売価格
¥45,100（税抜）

壁チルト金具

スピーカーを壁に取り付けるための金具です。下向き角度を0°から5°、水平方向に20°まで調節可能。

●1台取付可能

使用例

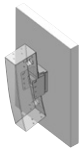

SR-TB4〈屋内用〉
希望小売価格
¥24,900（税抜）

SR-TB4WP〈屋外用〉
希望小売価格
¥28,300（税抜）

スタンドアダプター

スピーカースタンド取付用金具です。

●1台取付可能

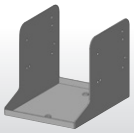

使用例

SR-SA4〈屋内用〉
希望小売価格
¥13,500（税抜）

フロアースタンド

スピーカーの床置きスタンドです。

●2台取付
（SR-EP4〈別売〉で連結にて使用）

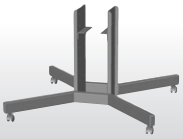

使用例

SR-FS4〈屋内用〉
希望小売価格
¥90,200（税抜）

プロテクションパッド

スピーカーの底面が設置した状態で人の頭部の高さ近辺にくる場合に頭部をけがから保護するためのゴム製のパッドです。

使用例

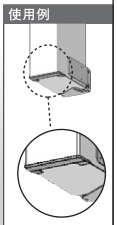

拡大図

SR-PP4
（屋内・屋外共通）
希望小売価格
¥2,250（税抜）

仕上

屋内用	圧延鋼板、ホワイト 塗装
屋外用	ステンレス

安全に関するご注意

●ご使用前に「安全上のご注意」および「取扱説明書」をよくお読みの上、正しくお使いください。●製品は本来の用途以外には使用しないでください。●このカタログ記載の製品には電気工事等が必要な場合があります。お買い上げの販売店、または専門業者にご相談ください。配線等の据え付け工事に不備があると感電や火災の原因になることがあります。●このカタログに記載されている製品を天井等に取り付ける場合、金具等を含む全重量に十分に耐えられる強度のある場所に取り付けてください。十分な強度がないと、落下、転倒によりケガをする場合があります。

●このカタログに記載されている製品価格には、設置調整費用、電気工事費用、使用済み商品の引取り費用等は含まれておりません。●このカタログに記載されている製品は改良のため予告なく仕様・価格等を変更する場合があります。●製品の色は印刷のため実際の色調とは多少異なる場合があります。●このカタログに記載されている製品は日本国内専用です。海外ではご使用できませんのでご注意ください。

TOA株式会社

商品の技術的なお問い合わせ

TOAお客様相談センター
0120-108-117 固定電話専用〈通話料無料〉
0570-064-475 携帯
0570-017-108 FAX
ナビダイヤル〈通話料有料〉
受付時間 9：00～17：00（土日、祝日除く）
※PHS/IP電話からはつながりません。

当社は、お客様から提供された個人情報をお問い合わせ対応または修理対応の目的に利用いたします。また、修理委託目的で委託先業者へ提供することがあります。個人情報の取扱いに関する方針については、当社ホームページをご覧ください。

【業務用カタログ】※このカタログに掲載されている製品の価格はすべて希望小売価格であり、消費税は含まれておりません。

●このカタログは2014年2月現在の仕様に基づいて作成されています。価格は2022年4月の改定価格を反映しています。

2022.04 カタログNo.G-087 OK00